ROTAPULS • ROTACOD

フレキシブルカプリング

lika

シリーズ **PAN • PGF • PGFPLUS**

CE

- 汎用用途向けユニバーサルカップリング
- 一体素材からの削り出し
- 振動吸収型

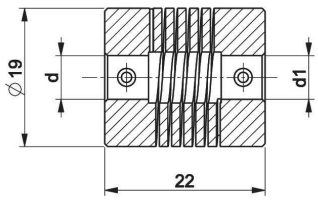

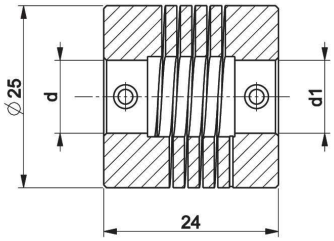

PAN

仕　様									
シリーズ	ボア径 d - d1 mm	最大トルク (Nm)	最大 回転速度 (rpm)	慣性モーメント (gcm²)	静的ねじれ剛性 (Nm/rad)	最大偏心誤差 (mm)	角度の最大誤差 (°)	シャフト端最大振れ (mm)	質量 (g)
PAN-6	6 - 6	0,6	8000	6,7	9	±0,25	±3,5	±0,4	13
PAN-8	8 - 8	1	8000	22	20	±0,3	±4	±0,5	26
PAN-10	10 - 10	1	8000	22	20	±0,3	±4	±0,5	26
PAN-12	12 -12	1	8000	22	20	±0,3	±4	±0,5	26

- 金属ハブとポリマー要素
- 許容される高いミスアライメント
- 電気シャフトの絶縁

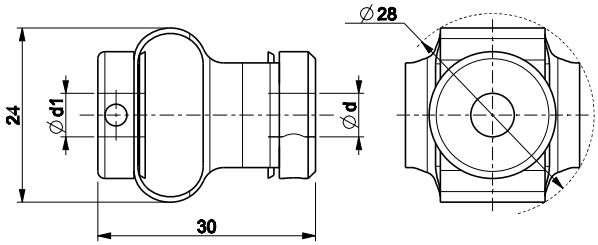

PGF

仕　様									
シリーズ	ボア径 d - d1 mm	最大トルク (Nm)	最大回転周波数 (rpm)	慣性モーメント (gcm²)	静的ねじり剛性 (Nm/rad)	最大偏心誤差 (mm)	最大角度誤差 (°)	シャフト端の最大振れ (mm)	質量 (g)
PGF-6	6 - 6	0,5	3000	10	3,2	±2,5	±6	±3	20
PGF-6-7	6 - 7	0,5	3000	10	3,2	±2,5	±6	±3	20
PGF-6-8	6 - 8	0,5	3000	10	3,2	±2,5	±6	±3	20
PGF-6-10	6 - 10	0,5	3000	10	3,2	±2,5	±6	±3	20
PGF-7-7	7 - 7	0,5	3000	10	3,2	±2,5	±6	±3	20
PGF-7-8	7 - 8	0,5	3000	10	3,2	±2,5	±6	±3	20
PGF-8	8 - 8	0,5	3000	10	3,2	±2,5	±6	±3	20
PGF-8-10	8 - 10	0,5	3000	10	3,2	±2,5	±6	±3	20
PGF-10	10 - 10	0,5	3000	10	3,2	±2,5	±6	±3	20

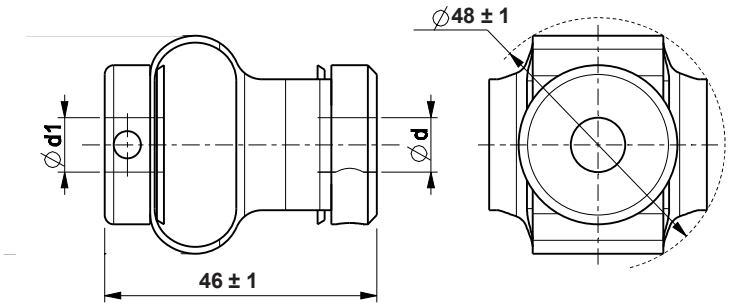

PGPLUS-20

仕　　様									
シリーズ	ボア径 d - d1 mm	最大トルク (Nm)	最高回転周波数 (rpm)	慣性モーメント (gcm²)	静的ねじり剛性 (Nm/rad)	最大偏心誤差 (mm)	最大角度誤差 (°)	シャフトエンドプレイの最大誤差 (mm)	質量 (g)
PGFPLUS-20-10-10	10-10	2	3000	110	28	±3	±12	±4	85
PGFPLUS-20-12-12	12-12	2	3000	110	28	±3	±12	±4	85
PGFPLUS-20-14-14	14-14	2	3000	110	28	±3	±12	±4	85

テクノロジーリンク株式会社
TECHNOLOGYLINK,LTD.
〒171-0022 東京都豊島区南池袋 3-18-35
OK ビル 2 階
Tel: 03-5924-6750　Fax:03-5924-6751
E-mail: sales@technology-l.com
URL: http://www.technology-link.jp

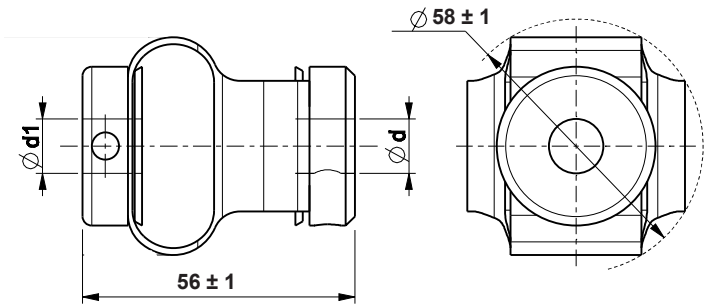

PGFPLUS-30

仕　　様									
シリーズ	ボア径 d - d1 mm	最大トルク (Nm)	最高回転周波数 (rpm)	慣性モーメント (gcm²)	静的ねじり剛性 (Nm/rad)	最大偏心誤差 (mm)	最大角度誤差 (°)	シャフト端最大振れ (mm)	質量 (g)
PGFPLUS-30-10-10	10-10	5	3000	220	43	±5	±15	±5	140
PGFPLUS-30-12-12	12-12	5	3000	220	43	±5	±15	±5	140
PGFPLUS-30-14-14	14-14	5	3000	220	43	±5	±15	±5	140
PGFPLUS-30-16-16	16-16	5	3000	220	43	±5	±15	±5	140
PGFPLUS-30-18-18	18-18	5	3000	220	43	±5	±15	±5	140

図書番号	日付	Description
1.1	01.06.2021	廃版シリーズ： PGF 9,52-9,52 及び PGF 9,52-10